0426Б-650.00.00.000СЗ

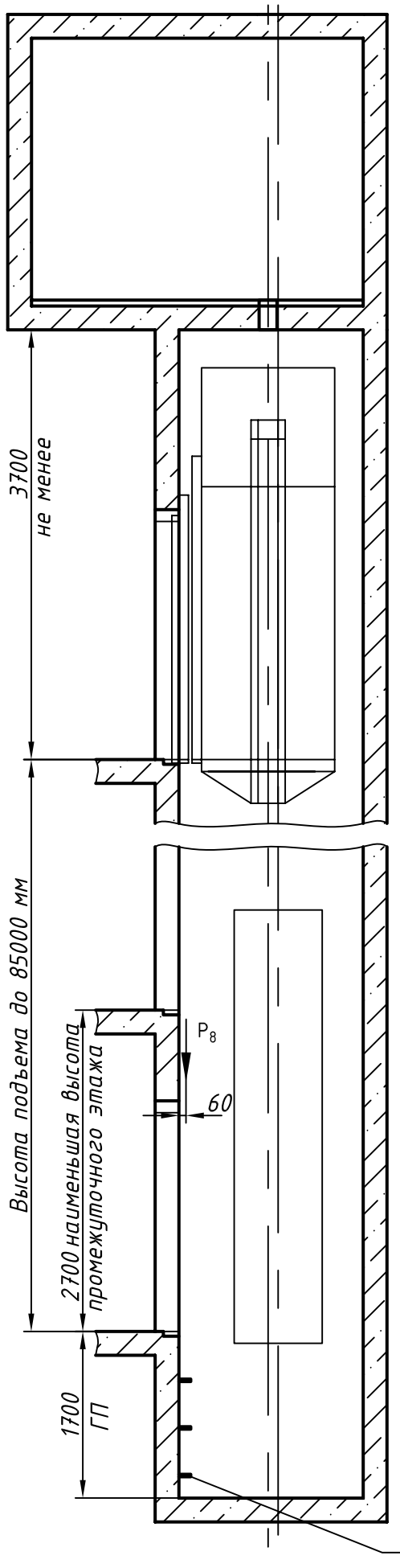

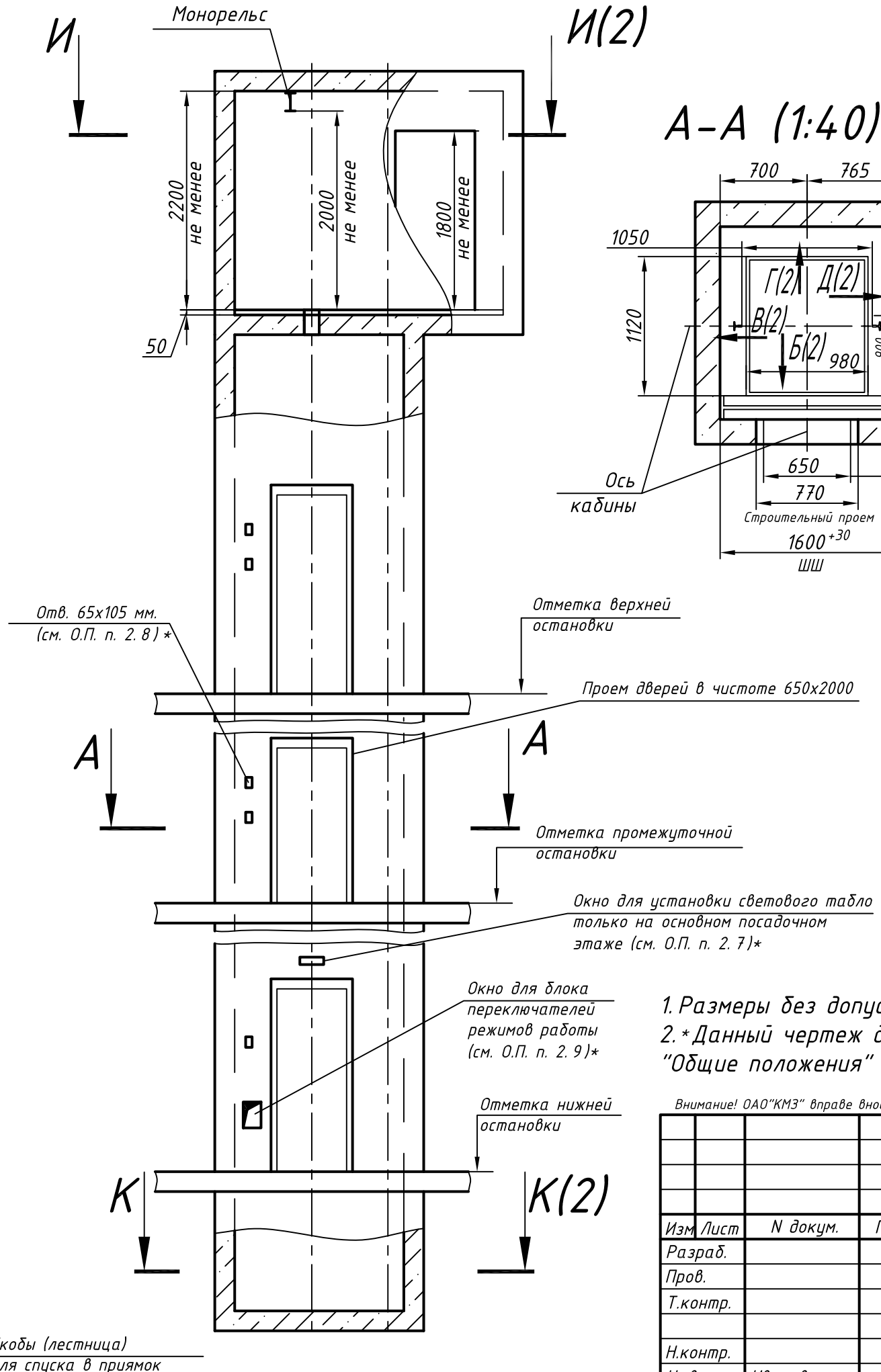

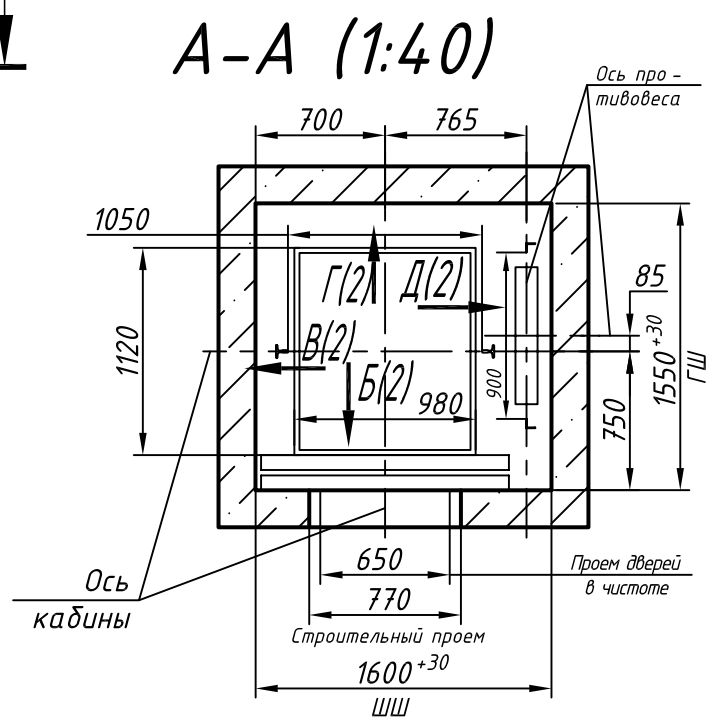

Таблица нагрузок на строительную часть от лифтовой установки			
Обознач. нагруз.	Величина нагрузки, Н	Схема действия сил	Примечание
P_1^1	6000	На опоры привода, см. И-И(2)	Постоянные нагрузки
P_1^2	5600		
P_1^3	6100		
P_1^4	6500		
$P_1^{1'}$	10500		Кратковременные нагрузки при посадке кабины на ловители
$P_1^{2'}$	9300		
$P_1^{3'}$	13500		
$P_1^{4'}$	13600		
P_2	1000	P_4, 235, P_2, P_3 На детали крепления направляющих	
P_3	500		
P_4	2000		
P_5^{**}	28000	На опоры направляющих на площадь 200х200 мм	Нагрузки, действующие разновременно и аварийно
P_6	22000	На буфер противовеса на площадь 220х220 мм	
P_7	17000	На буфер кабины на площадь 220х220 мм	
P_8	800	P_8, P_8, P_8, P_8 На детали крепления дверей в плоскости стены	Постоянные нагрузки
Расчетная временная нагрузка на пол машинного помещения и крышку люка - 5000 Н/м²			
**Нагрузка, возникающая при опирании направляющих, при высоте подъема 30 м и менее			
P_9	ГОСТ 24258-88		Нагрузка при монтаже

Максимальные и минимальные габариты шахты		
	min	max
ШШ	1600	1750
ГШ	1500	1700
ГП	1500	-

1. Размеры без допусков - справочные.
2. *Данный чертеж должен рассматриваться только совместно с разделом "Общие положения" настоящего альбома.

Внимание! ОАО"КМЗ" вправе вносить изменя в данный чертеж без предварительного уведомления

Изм	Лист	N докум.	Подп.	Дата	0426Б-650.00.00.000СЗ			
Разраб.					Лифт пассажирский Q=400 кг; V=1,6 м/с Кабина 980(924)х1120(1064)х2100 Дверь 650х2000 Задание на проектирование строительной части	Лит.	Масса	Масштаб
Пров.							—	1:50
Т.контр.						Лист 1	Листов 2	
Н.контр.					Противовес справа	ОАО "КМЗ"		
Утв.		Иванов						

Перв. прим. | Справ. N° | Подп. и дата | Инв. N дубл. | Взам. инв. N | Подп. и дата | Инв. N подл.

Копировал | Формат А3

И-И (1) (1:40) Вариант 1

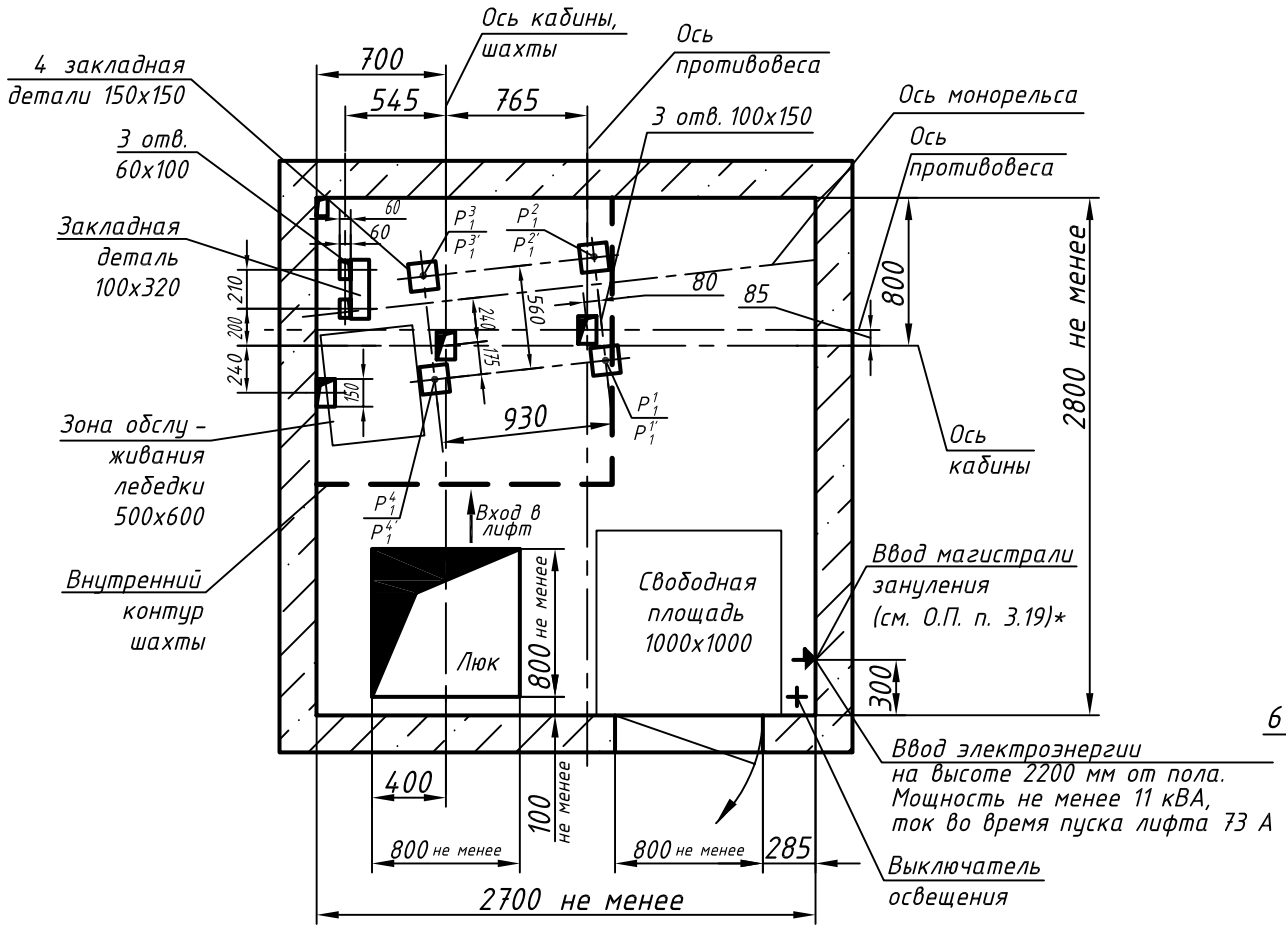

И-И (1) (1:40) Вариант 2 (остальное см. вар. 1)

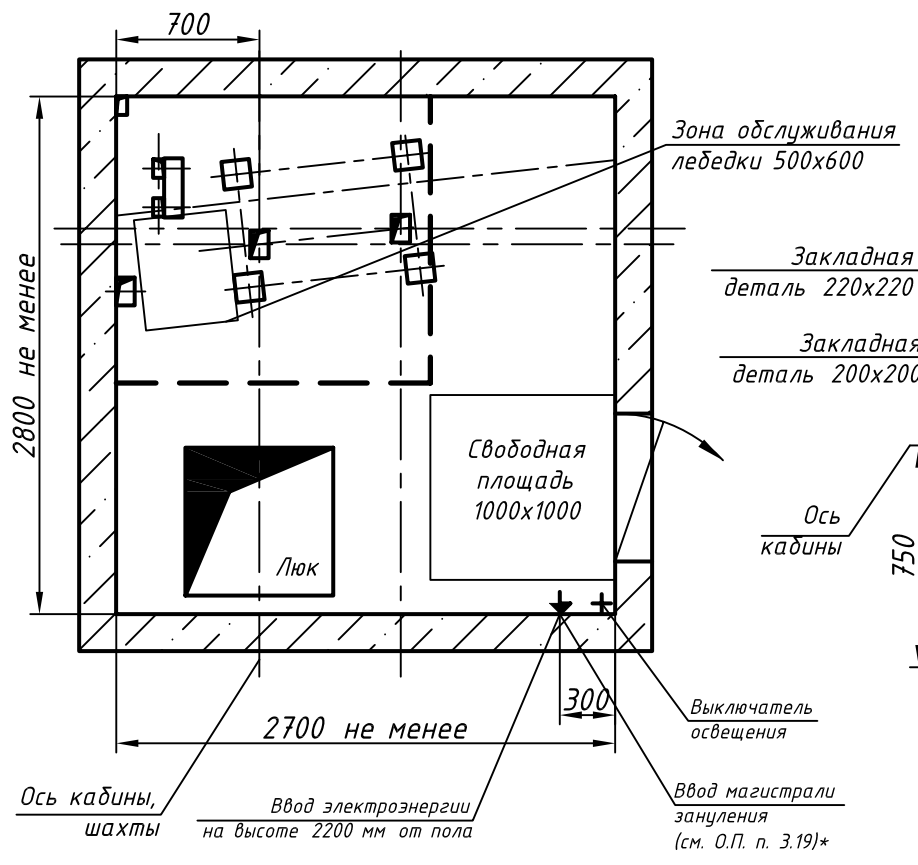

К-К (1) (1:25)

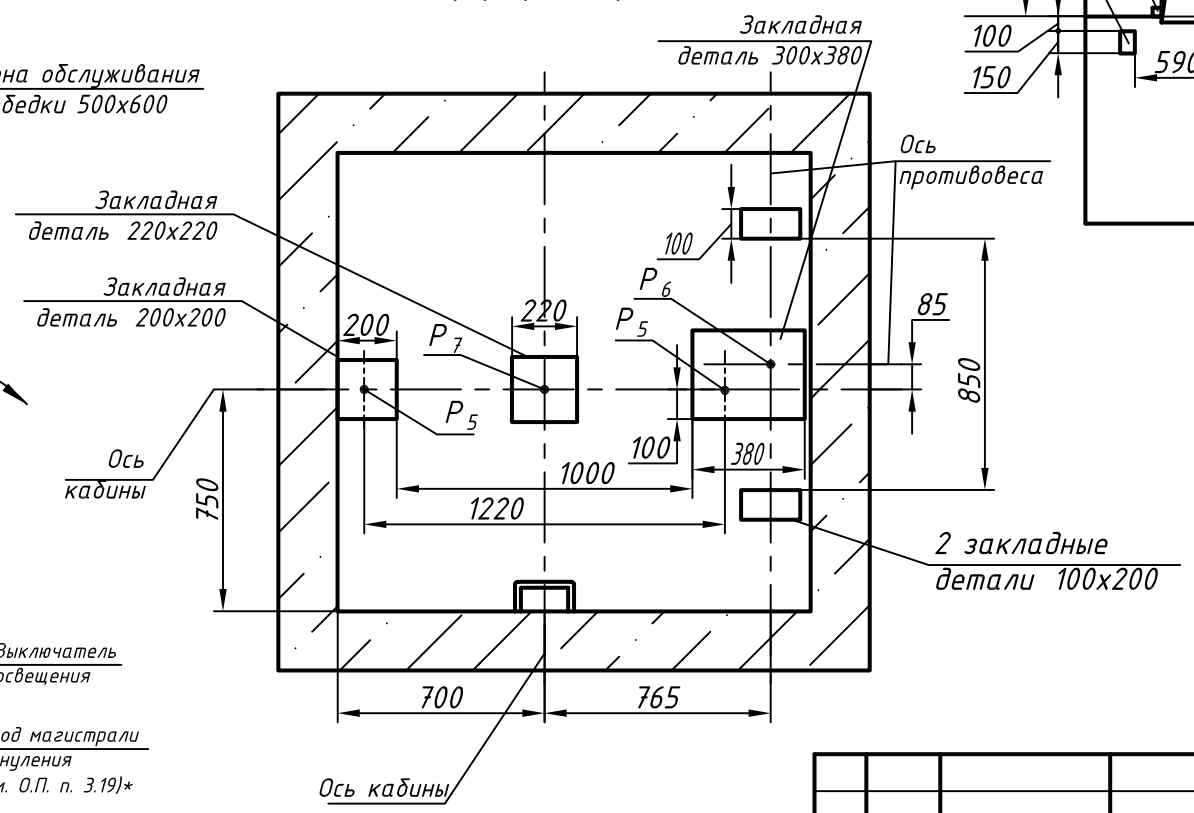

Развертка стен шахты

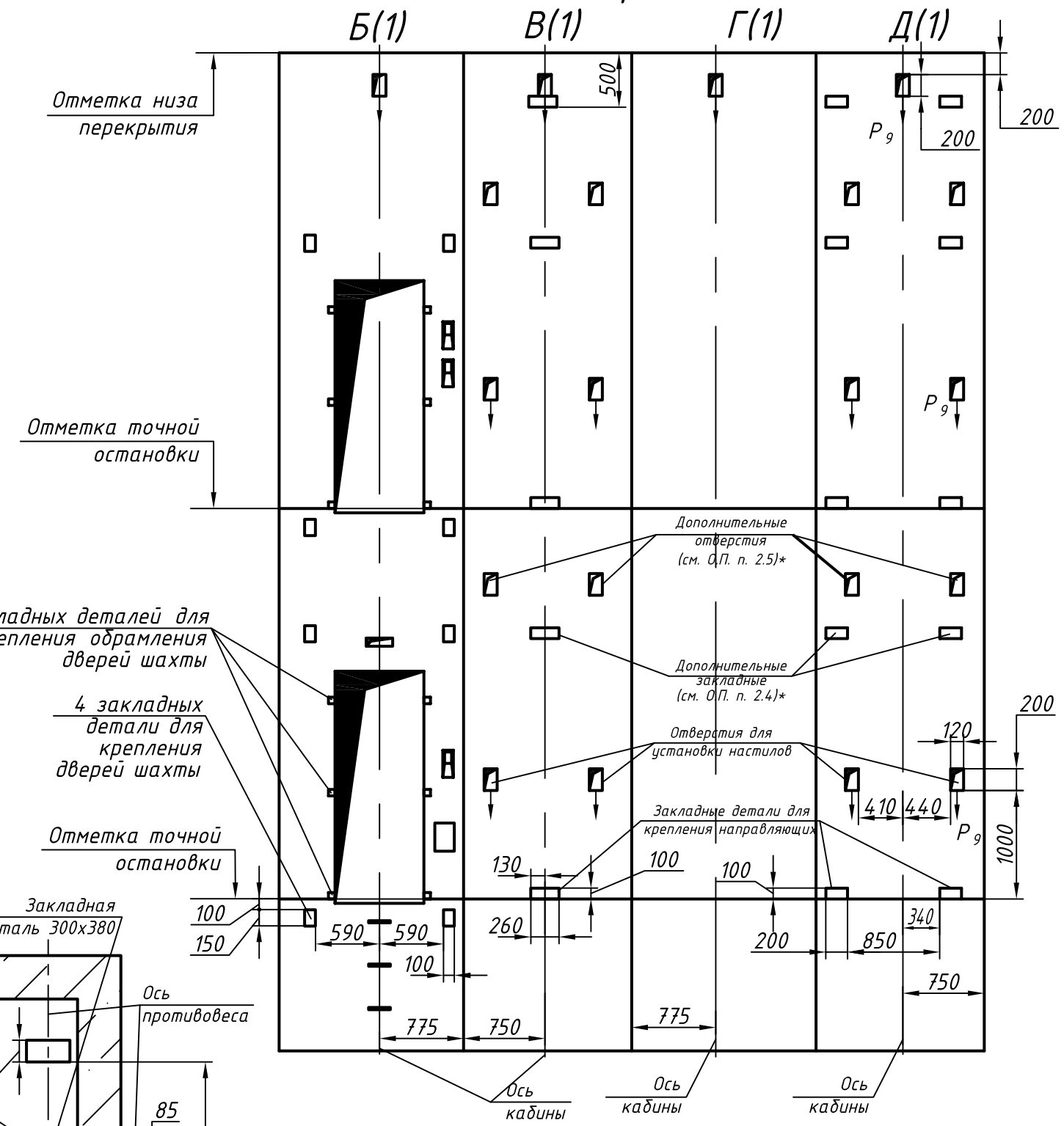

Изм.	Лист	N докум.	Подп.	Дата	0426Б-650.00.00.000СЗ	Лист 2

Перв. прим. | Справ. N° | Подп. и дата | Инв. N дубл. | Взам. инв. N | Подп. и дата | Инв. N подл.

Копировал | Формат А3