0621КМ-04.00.00.000СЗ

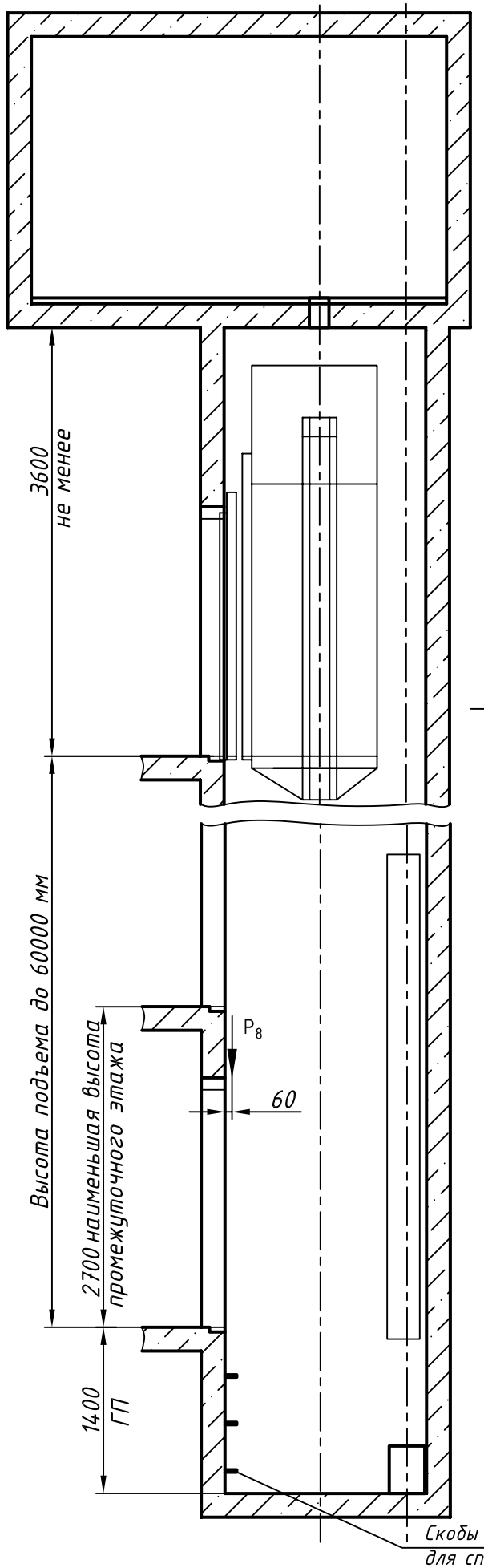

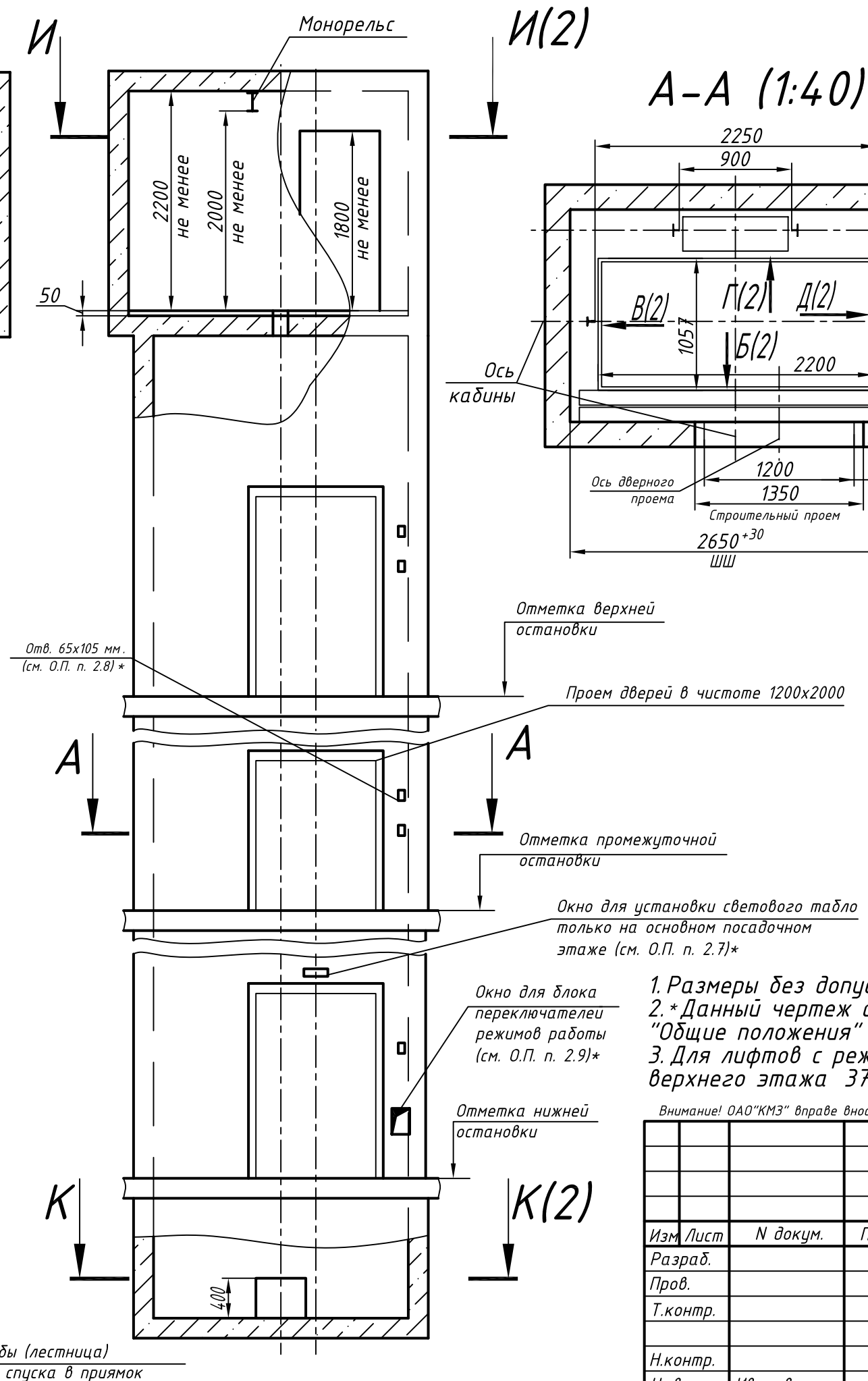

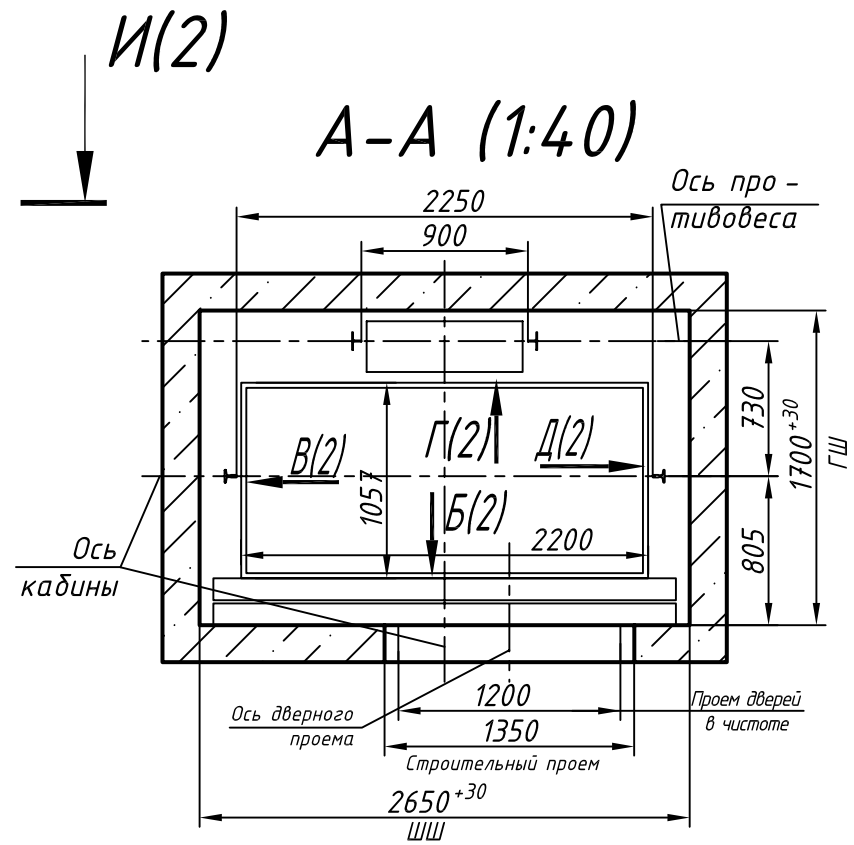

Таблица нагрузок на строительную часть от лифтовой установки			
Обознач. нагруз.	Величина нагрузки, Н	Схема действия сил	Примечание
P_1^1	7000	На опоры привода, см. И-И(2)	Постоянные нагрузки
P_1^2	8100		
P_1^3	8500		
P_1^4	7300		
$P_1^{1'}$	12300		Кратковременные нагрузки при посадке кабины на ловители
$P_1^{2'}$	13300		
$P_1^{3'}$	15800		
$P_1^{4'}$	14700		
P_2	1300	На детали крепления направляющих	
P_3	1000		
P_4	2000		
P_5^{**}	35000	На опоры направляющих на площадь 200х200 мм	Нагрузки, действующие разновременно и аварийно
P_7	24000	На буфер противовеса на площадь 240х440 мм	
P_8	800	На детали крепления дверей в плоскости стены	Постоянные нагрузки
Расчетная временная нагрузка на пол машинного помещения и крышку люка - 5000 Н/м^2			
**Нагрузка, возникающая при опирании направляющих, при высоте подъема 30 м и менее			
P_9	ГОСТ 24258-88		Нагрузка при монтаже

Максимальные и минимальные габариты шахты		
	min	max
ШШ	2550	2900
ГШ	1700	1800
ГП	1350	-

1. Размеры без допусков - справочные.
2. *Данный чертеж должен рассматриваться только совместно с разделом "Общие положения" настоящего альбома.
3. Для лифтов с режимом "Перевозка пожарных подразделений" высота верхнего этажа 3700 мм.

Внимание! ОАО"КМЗ" вправе вносить изменения в данный чертеж без предварительного уведомления

Изм	Лист	N докум.	Подп.	Дата	0621КМ-04.00.00.000СЗ			
Разраб.					Лифт пассажирский Q=630 кг; V=1 м/с Кабина 2200(2144)х1057(1001)х2100 Дверь 1200х2000 Задание на проектирование строительной части	Лит.	Масса	Масштаб
Пров.							—	1:50
Т.контр.						Лист 1	Листов 2	
Н.контр.					Противовес с ловителями	ОАО "КМЗ"		
Утв.		Иванов						

Перв. прим. | Справ. N° | Подп. и дата | Инв. N дубл. | Взам. инв. N | Подп. и дата | Инв. N подл.

Копировал | Формат А3

И-И (1) (1:40)

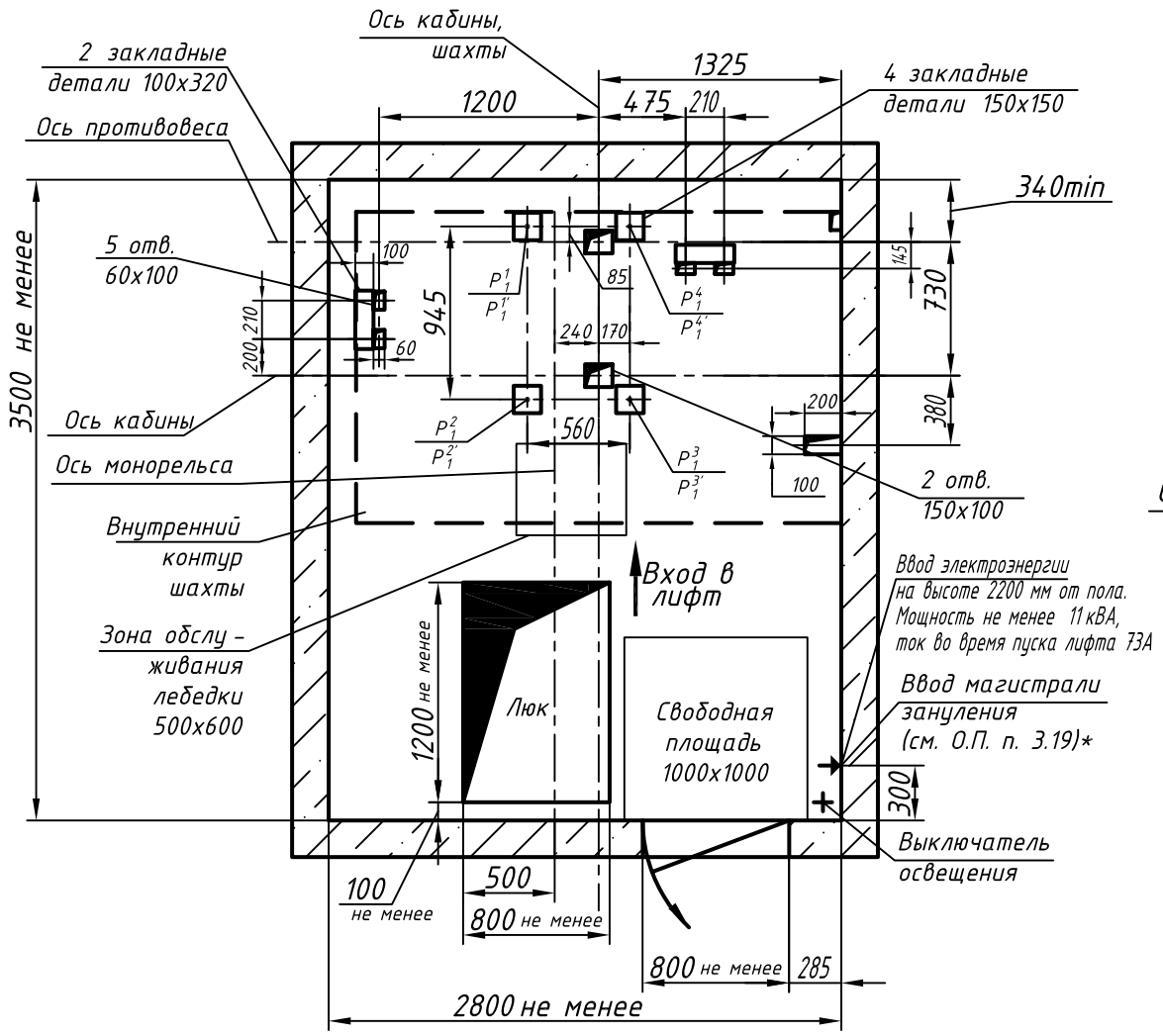

К-К (1) (1:25)

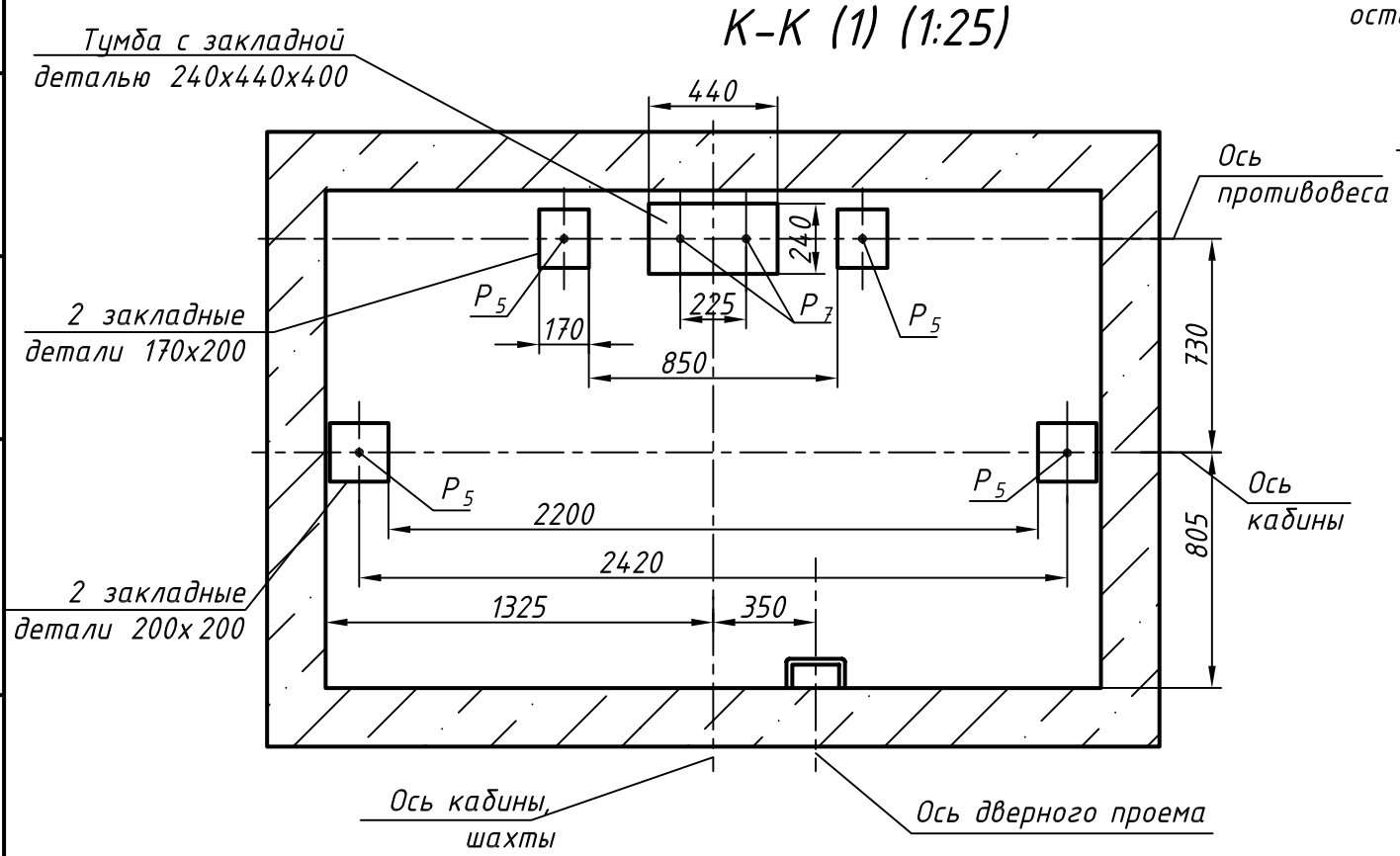

Развертка стен шахты

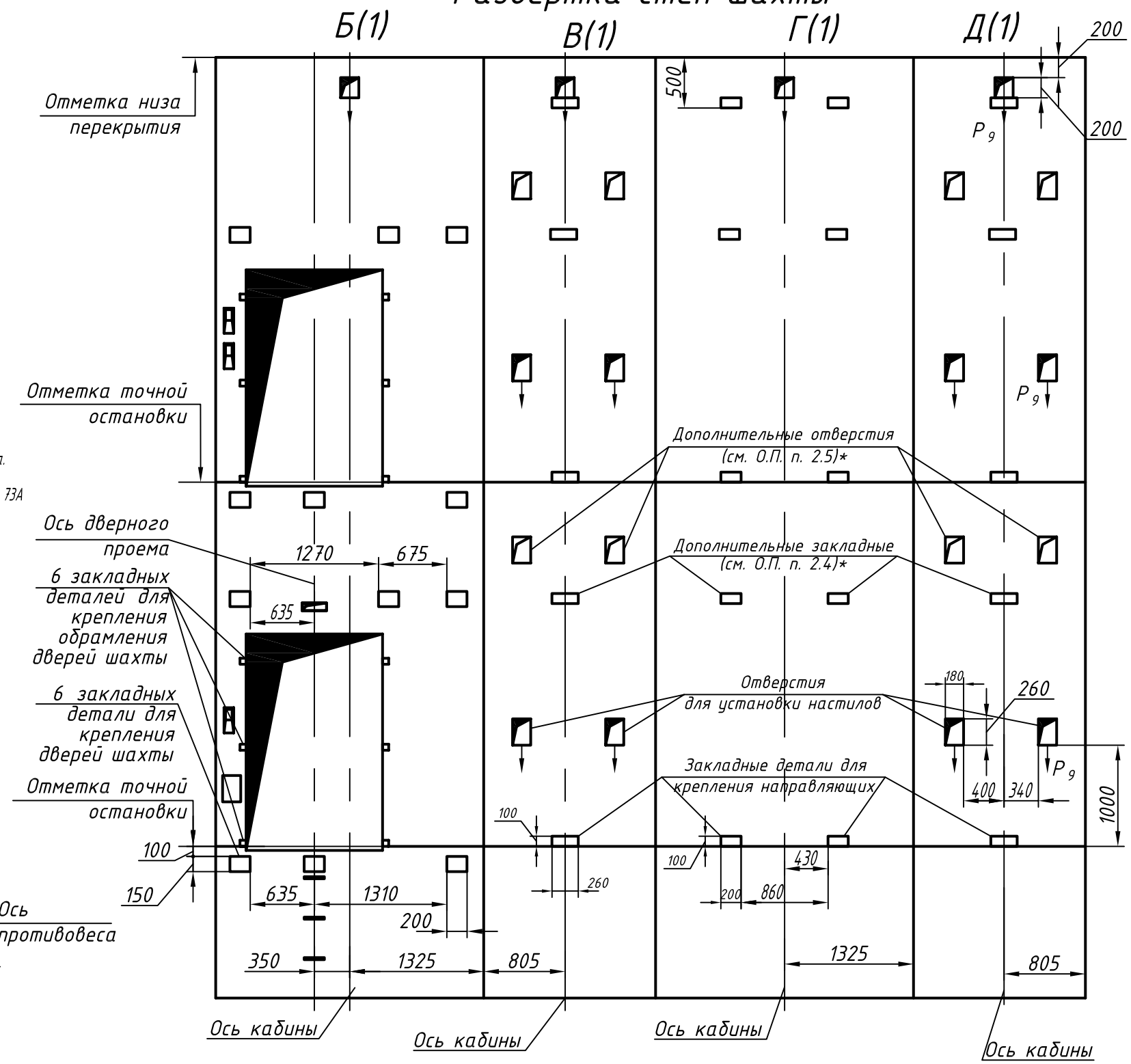

Изм.	Лист	N докум.	Подп.	Дата	0621КМ-04.00.00.000СЗ	Лист 2

Перв. прим. | Справ. N° | Подп. и дата | Инв. N дубл. | Взам. инв. N | Подп. и дата | Инв. N подл.

Копировал | Формат А3