1011А-01.00.00.000СЗ

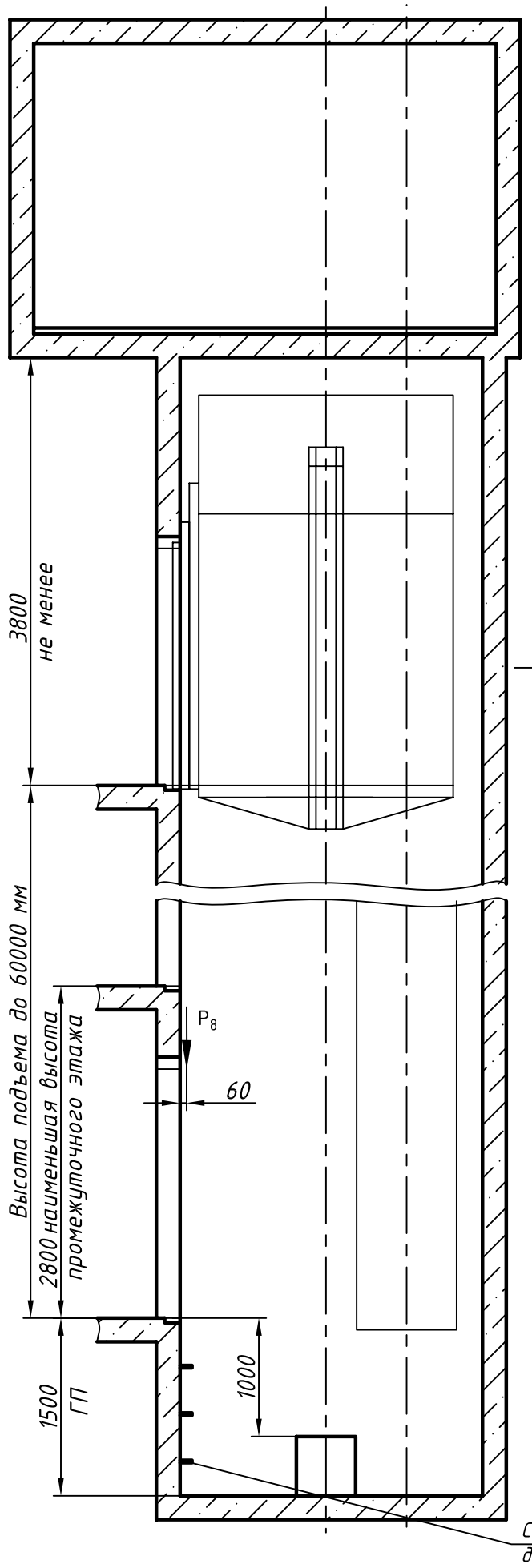

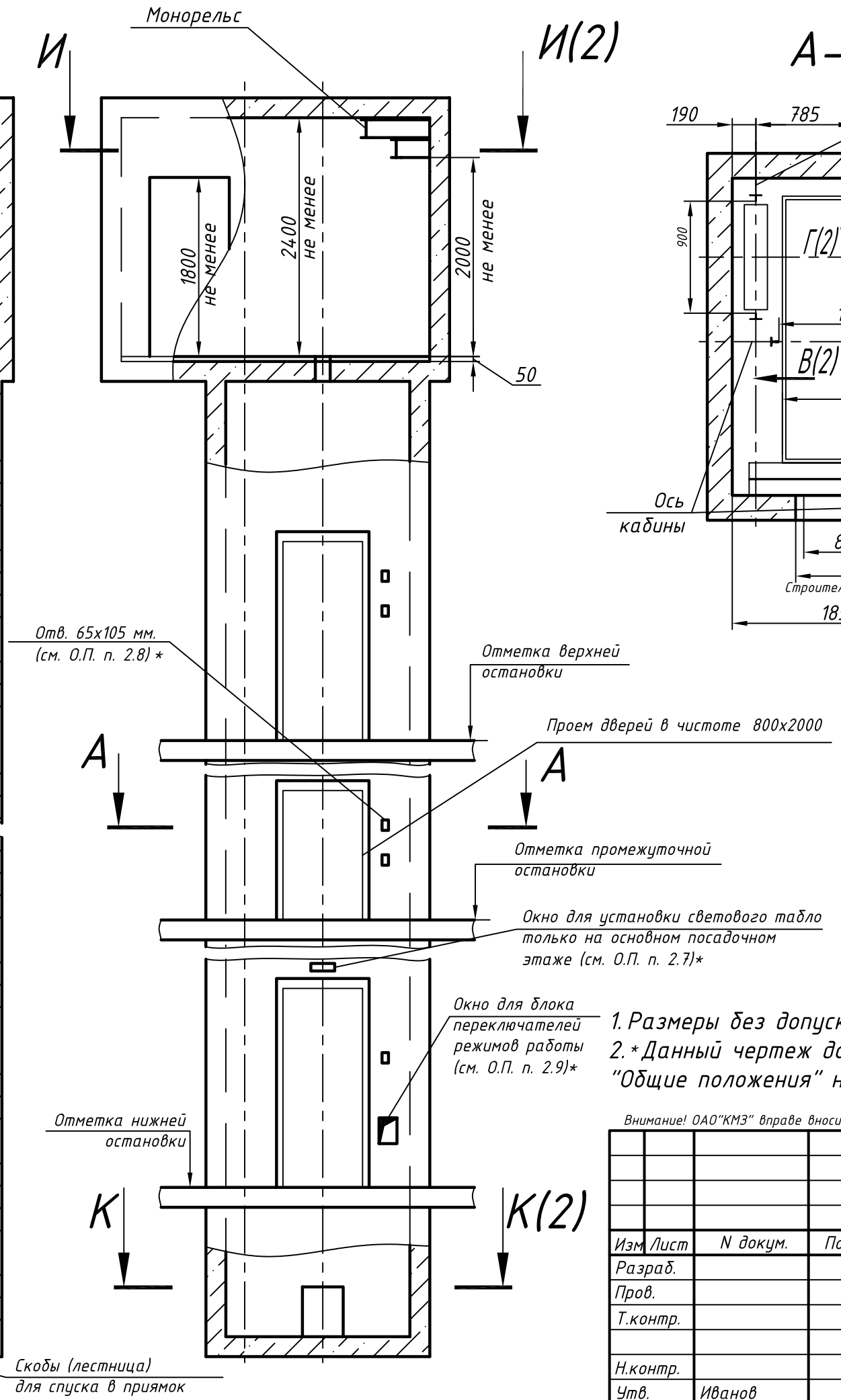

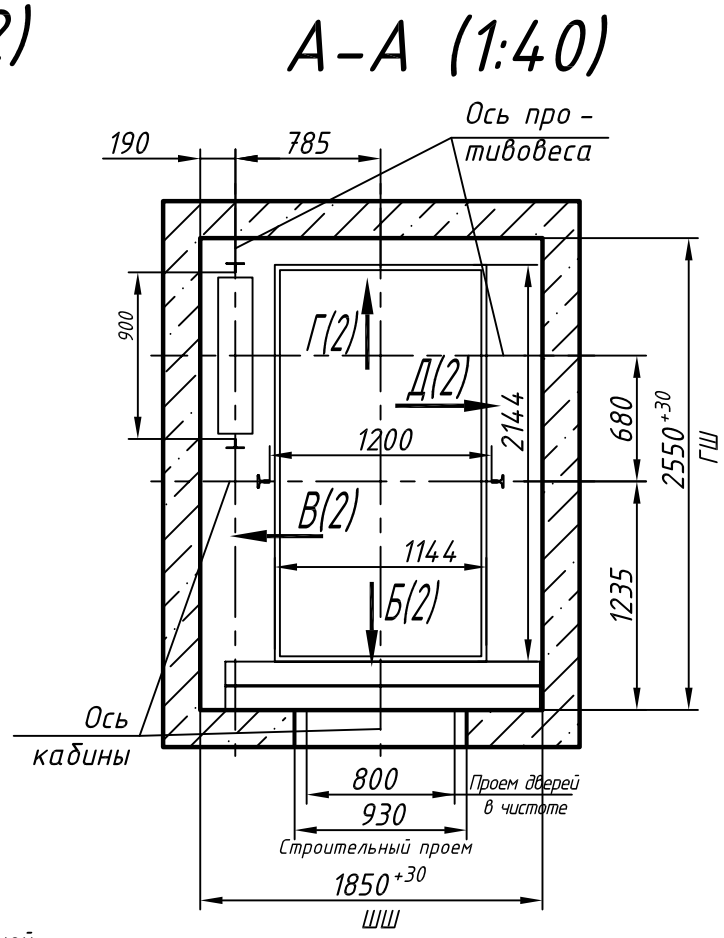

Таблица нагрузок на строительную часть от лифтовой установки			
Обозн. нагр.	Нагр. Н	Схема действия сил	Прим.
P_1^1	17500	На опоры привода И-И (2)	Постоянные нагрузки
P_1^2	9000		
P_1^3	16500		
P_1^4	51000		
$P_1^{1'}$	26000		Кратковременные нагрузки при посадке кабины на ловители
$P_1^{2'}$	6000		
$P_1^{3'}$	4000		
$P_1^{4'}$	88000		
P_2	4200	P_4, P_3, P_2 На закладные детали	
P_3	1600		
P_4	3500		
P_5^{**}	65000	На пяту направляющих на площадь 150х150	Нагрузки действующие разновременно и аварийно
P_6	60000	На буфер кабины на площадь 400х500	
P_7	49000	На буфер противовеса на площадь 200х520	
P_8	800	P_8 На крепление дверей в плоскости стены	Постянные нагрузки
P_9	Нагрузки возникающие при монтаже по ГОСТ 24258-80		
Расчетная временная нагрузка на пол машинного помещения и крышку люка - 5000 Н/м²			
**Нагрузка, возникающая в случае опирания направляющих на пол приямка			

Максимальные и минимальные габариты шахты		
	min	max
ШШ	1850	2050
ГШ	2550	2850
ГП	1350	-

1. Размеры без допусков - справочные.
2. *Данный чертеж должен рассматриваться только совместно с разделом "Общие положения" настоящего альбома.

Внимание! ОАО"КМЗ" вправе вносить изменения в данный чертеж без предварительного уведомления

Изм	Лист	N докум.	Подп.	Дата
Разраб.				
Пров.				
Т.контр.				
Н.контр.				
Утв.		Иванов		

1011А-01.00.00.000СЗ

Лифт пассажирский
Q=1000 кг; V=1 м/с
Кабина 1144(1088)х2144(2086)х2100
Дверь 800х2000
Задание на проектирование строительной части

Лит.	Масса	Масштаб
		1:50
Лист 1	Листов 2	

Противовес слева

ОАО "КМЗ"

Перв. прим. | Справ. N° | Подп. и дата | Инв. N дубл. | Взам. инв. N | Подп. и дата | Инв. N подл.

Копировал | Формат А3